Personalización sin límites

Technik für Möbel

Hettich

PLATAFORMA AVANTECH YOU

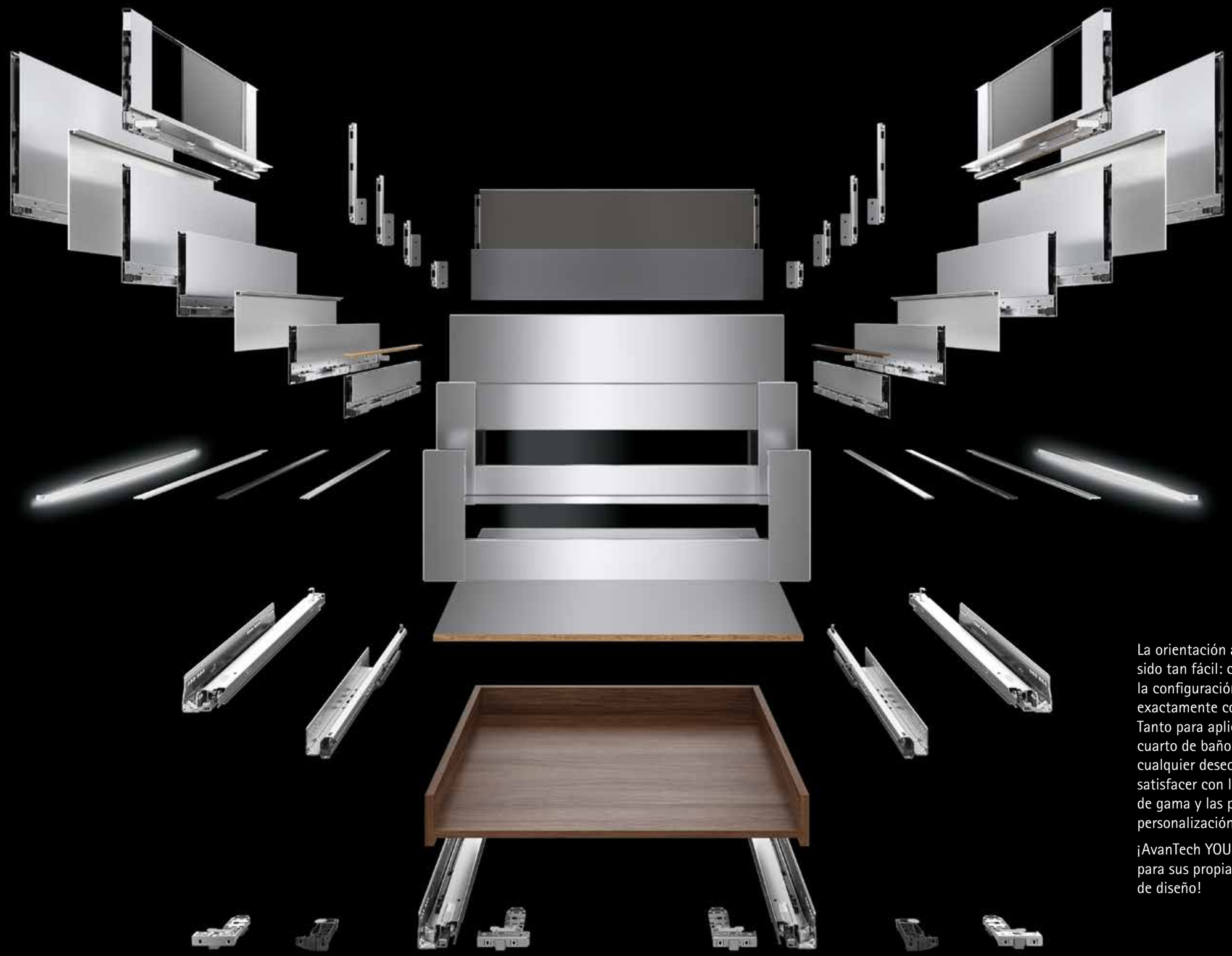

La orientación al cliente nunca ha sido tan fácil: con AvanTech YOU la configuración del cajón será exactamente como usted desee. Tanto para aplicaciones en el cuarto de baño, el salón o la cocina, cualquier deseo particular se puede satisfacer con la enorme variedad de gama y las posibilidades de personalización.

¡AvanTech YOU es la plataforma para sus propias ideas y opciones de diseño!

SU DISEÑO: ¡ÚNICO!

El concepto permite una gran flexibilidad en cuanto a acabados, formas y materiales, de tal manera que resulta fácil materializar las ideas de diseño de muebles. Con un espesor de solo 13 mm, el resultado es un estilismo impecable desde todos los ángulos. La tecnología permanece oculta en el estrecho costado, lo que abre un gran abanico de posibilidades creativas. Sin tapas, ni perforaciones que alteren el acabado limpio y recto del costado. El herraje permanece en segundo plano, integrado en el mueble como un elemento más del fino diseño.

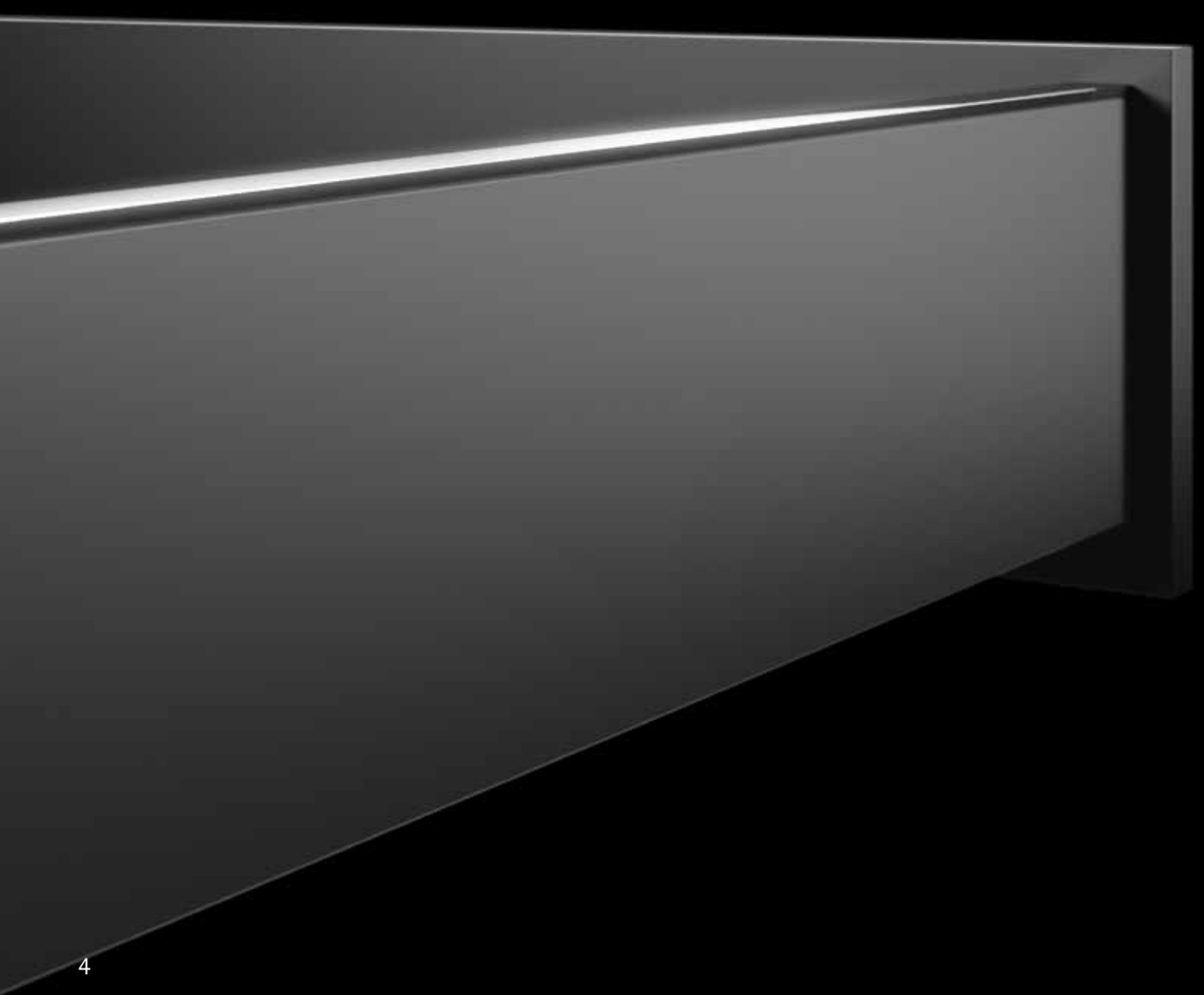

La personalización llevada al extremo.

Con AvanTech YOU resulta fácil decidir el carácter personal que el estilo pretende reflejar. Los perfiles de diseño y los DesignCapes proporcionan con un simple clic una acentuada diferenciación estética. Los elegantes elementos de inserción Inlay de cristal para el costado hacen que los límites entre el espacio y los muebles desaparezcan y proporcionan una visión homogénea del mueble.

¡De sus ideas surgen soluciones de diseño inconfundibles con materiales personalizados!

PERFILES DE DISEÑO

ESTÁNDAR

Perfiles de diseño AvanTech YOU estándar.
La personalización como estándar.

Aproveche las múltiples posibilidades de diseño y personalización para su propio diseño de muebles. Dote a sus muebles de un carácter inconfundible y reaccione rápidamente a las últimas tendencias. La opción más rápida: utilice los perfiles de diseño en versión estándar en los colores de costado blanco, plata, antracita o en los acabados aluminio, acero inoxidable, cromo, nogal o roble.

PERSONALIZADO

Cómo personalizar

Pinte los perfiles de diseño estándar o utilice el perfil de diseño configurable como base para sus propias ideas, materiales y colores.

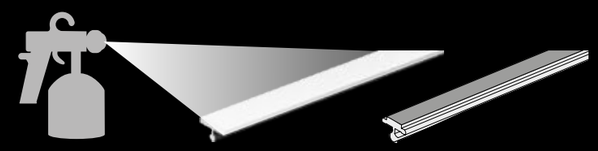

Perfiles de diseño

- Cierre del costado personalizado seleccionable
- Montaje por clip
- Plástico revestido

	ACABADOS DE COSTADO				OTROS ACABADOS DE DISEÑO ESTÁNDAR					
	Acabado / código:									
Longitud nominal mm	**Plata**	**blanco**	**Antracita**	U.E.	**aluminio**	**Acero inoxidable**	**cromo**	**roble**	**nogal**	U.E.
270	**9 255 804**	**9 255 813**	**9 255 822**	1/200 uds.	**9 255 759**	**9 255 768**	**9 255 777**	**9 255 786**	**9 255 795**	1/100 uds.
300	**9 255 805**	**9 255 814**	**9 255 823**	1/200 uds.	**9 255 760**	**9 255 769**	**9 255 778**	**9 255 787**	**9 255 796**	1/100 uds.
350	**9 255 806**	**9 255 815**	**9 255 824**	1/200 uds.	**9 255 761**	**9 255 770**	**9 255 779**	**9 255 788**	**9 255 797**	1/100 uds.
400	**9 255 807**	**9 255 816**	**9 255 825**	1/200 uds.	**9 255 762**	**9 255 771**	**9 255 780**	**9 255 789**	**9 255 798**	1/100 uds.
450	**9 255 808**	**9 255 817**	**9 255 826**	1/200 uds.	**9 255 763**	**9 255 772**	**9 255 781**	**9 255 790**	**9 255 799**	1/100 uds.
500	**9 255 809**	**9 255 818**	**9 255 827**	1/200 uds.	**9 255 764**	**9 255 773**	**9 255 782**	**9 255 791**	**9 255 800**	1/100 uds.
550	**9 255 810**	**9 255 819**	**9 255 828**	1/200 uds.	**9 255 765**	**9 255 774**	**9 255 783**	**9 255 792**	**9 255 801**	1/100 uds.
600	**9 255 811**	**9 255 820**	**9 255 829**	1/200 uds.	**9 255 766**	**9 255 775**	**9 255 784**	**9 255 793**	**9 255 802**	1/100 uds.
650	**9 255 812**	**9 255 821**	**9 255 830**	1/200 uds.	**9 255 767**	**9 255 776**	**9 255 785**	**9 255 794**	**9 255 803**	1/100 uds.

Perfil de diseño configurable

- Soporte para variantes individuales del perfil de diseño
- Longitud 2000 mm
- Montaje por clip
- Plástico gris con cinta adhesiva

Código	U.E.
9 255 831	1/50 uds.

PERFILES DE DISEÑO

PERSONALIZADO

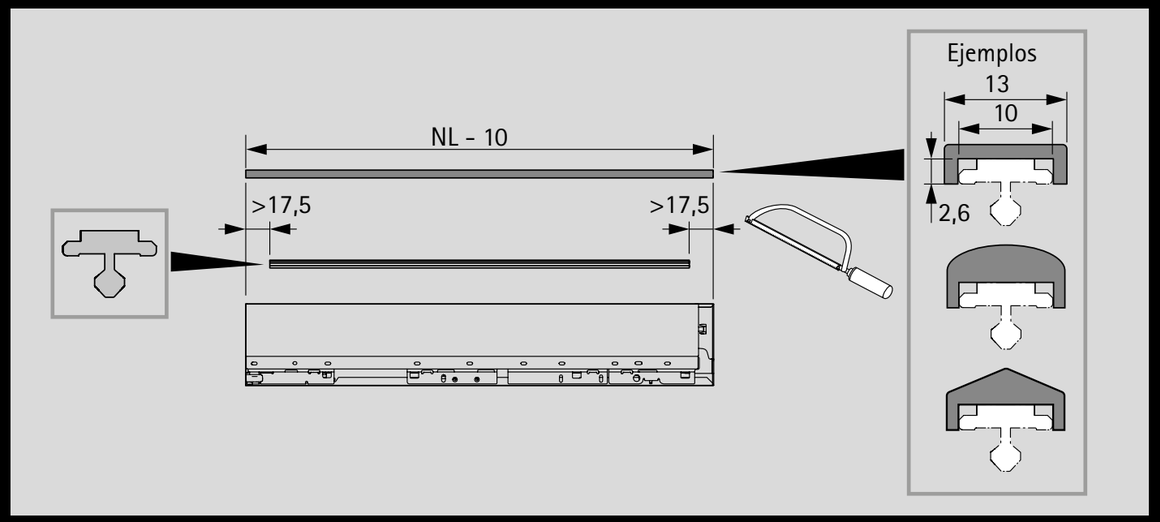

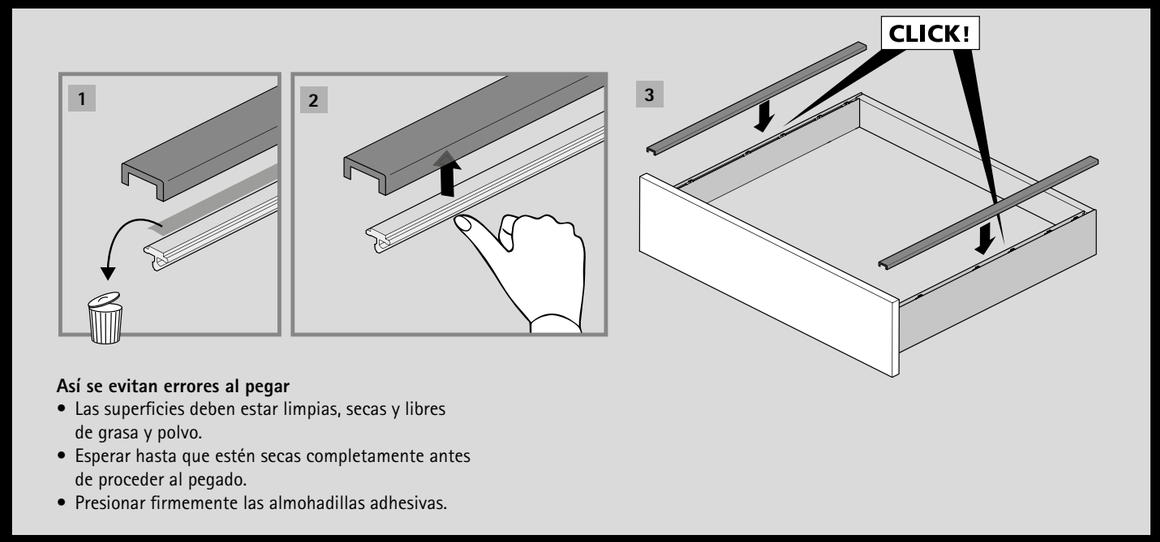

Así se evitan errores al pegar

- Las superficies deben estar limpias, secas y libres de grasa y polvo.
- Esperar hasta que estén secas completamente antes de proceder al pegado.
- Presionar firmemente las almohadillas adhesivas.

Ejemplos:

perfil de diseño configurable + Su propio perfil = Diseño individual

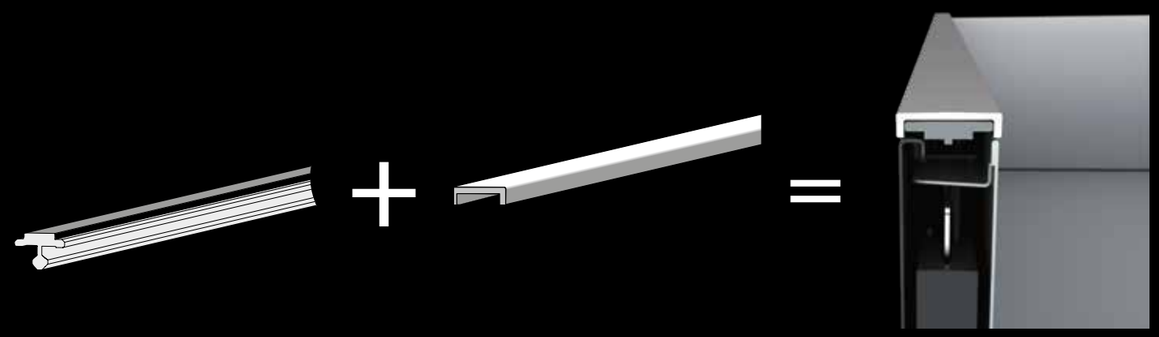

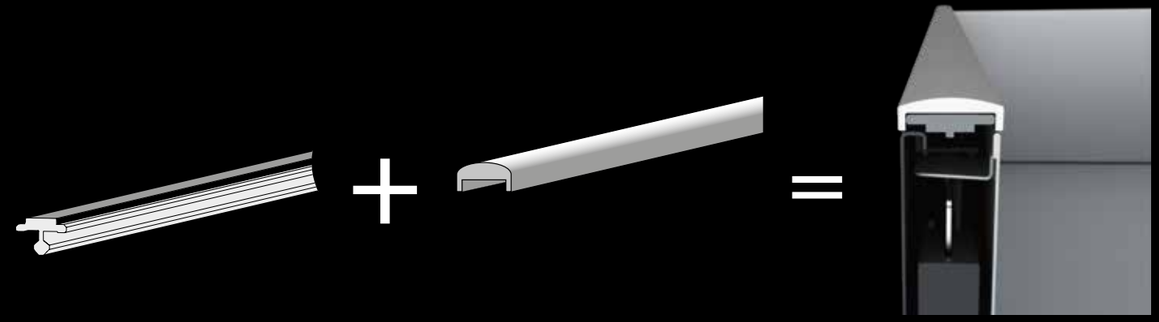

© www.koehlerwilms.de

AVANTECH YOU
PERFIL DE ILUMINACION

ESTÁNDAR

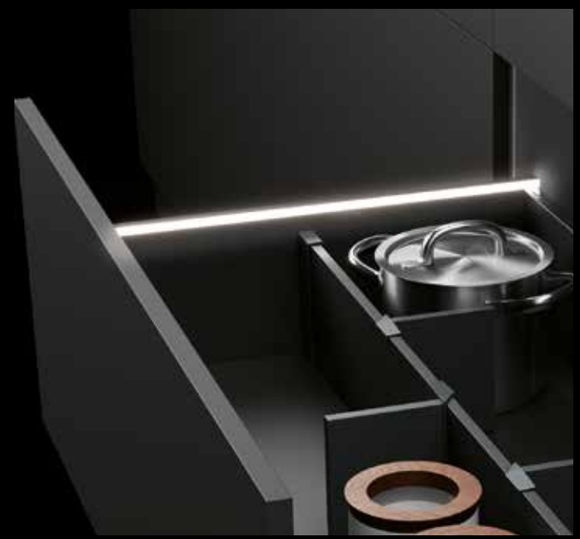

Lo más destacable

Para usted, una característica estándar en el sistema de cajones AvanTech YOU; para sus clientes, una característica exclusiva: su propio cajón AvanTech YOU con iluminación. Los perfiles de iluminación de montaje por clip con luz LED homogénea integrada (4000K) son sumamente expresivos.

Sin enchufes, listos para usar.

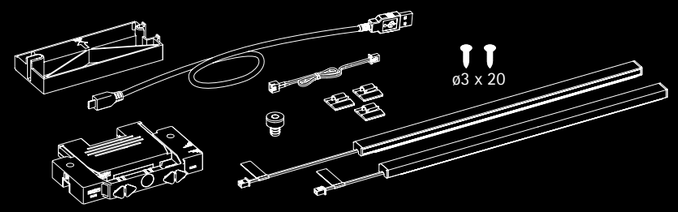

AvanTech YOU Perfil de iluminación

- Set de iluminación LED 4000K, recortable a medida
- Para alturas de sistema 101 / 139 / 187 / 251 mm
- Perfiles de diseño de plástico, acabado antracita o acero inoxidable, recortable a medida
- Batería y soporte de batería autoadhesivo
- Soporte de cable autoadhesivo
- Cable de prolongación
- Cierre magnético
- Cable de carga Micro USB B
- Material de fijación
- Adaptador para trasera de acero

Longitud nominal mm	Acabado / código:		
	antracita	**Acero inoxidable**	U.E.
≤ 450	**9 305 736**	**9 305 743**	1 set
≤ 550	**9 305 738**	**9 305 744**	1 set.
≤ 500	**9 305 740**	**9 305 745**	1 set
≤ 650	**9 305 742**	**9 305 746**	1 set

DESIGNCAPES

ESTÁNDAR

Con los DesignCapes en los acabados aluminio anodizado y acero inoxidable se puede crear una enorme variedad de contrastes en el progama estándar. Pero también aquí la plataforma AvanTech YOU ofrece otras opciones de personalización versátiles si no desea renunciar a sus propios materiales y tendencias de colores.

DesignCape

- Montaje por clip
- Longitud 2000 mm
- Aluminio

Set compuesto por:
- perfil de aluminio
- material de fijación

- Para otras variantes de DesignCapes consulte la web de Hettich

TRENDCAPES

Altura nominal mm	Acabado / código Aspecto aluminio	Aspecto acero inoxidable	Aspecto roble	Aspecto cobre rugoso	Aspecto hormigón	U.E.
101	**9 257 643**	**9 257 647**	**9 283 217**	**9 283 218**	**9 283 219**	1 set.
187	**9 257 645**	**9 257 649**	**9 283 221**	**9 283 223**	**9 283 224**	1 set

PERSONALIZADO

Cómo personalizar

Utilice la versión de aluminio para diseñar su variante individual.

Altura nominal mm	Acabado / código Acabado aluminio	U.E.
101	**9 257 643**	1 set
187	**9 257 645**	1 set

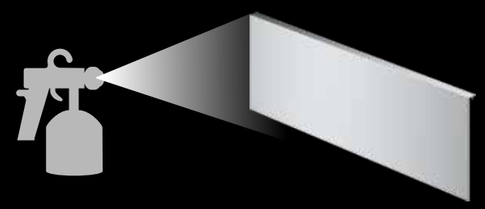

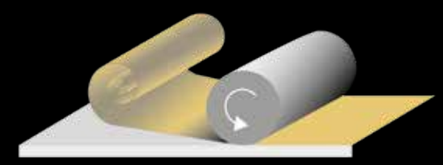

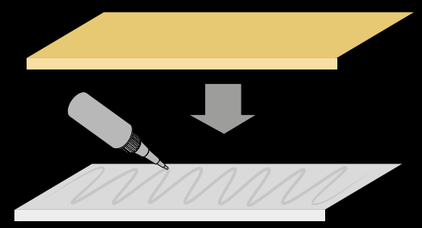

Soluciones que entusiasman

Establezca estándares con un diseño de producto sobresaliente y destaque con soluciones especiales. Todo es posible y fácil de realizar.

DESIGNCAPES

PERSONALIZADO

Los detalles marcan la diferencia

Ponga en escena sus muebles con estas soluciones poco convencionales utilizando el DesignCape en el exterior del costado del cajón para enfatizar y contrastar con el color del cajón. También puede utilizar el DesignCape para crear el frente y la decoración del costado con color y material y continuar el diseño del mueble en el interior. Las láminas o el chapado de madera auténtica, por ejemplo, permiten diseños exclusivos de cajones de AvanTech YOU.

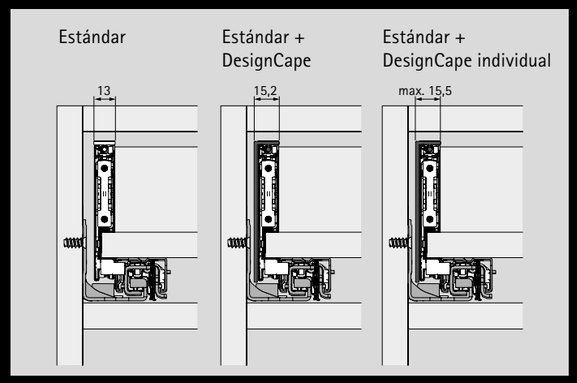

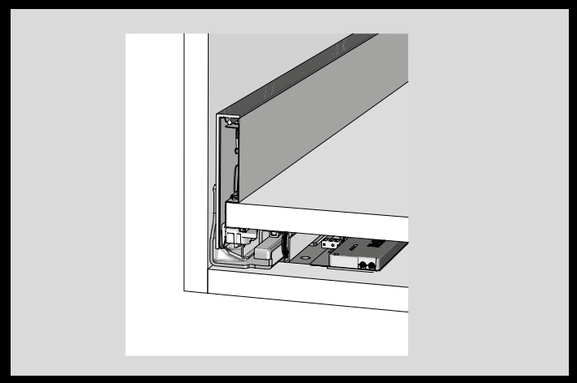

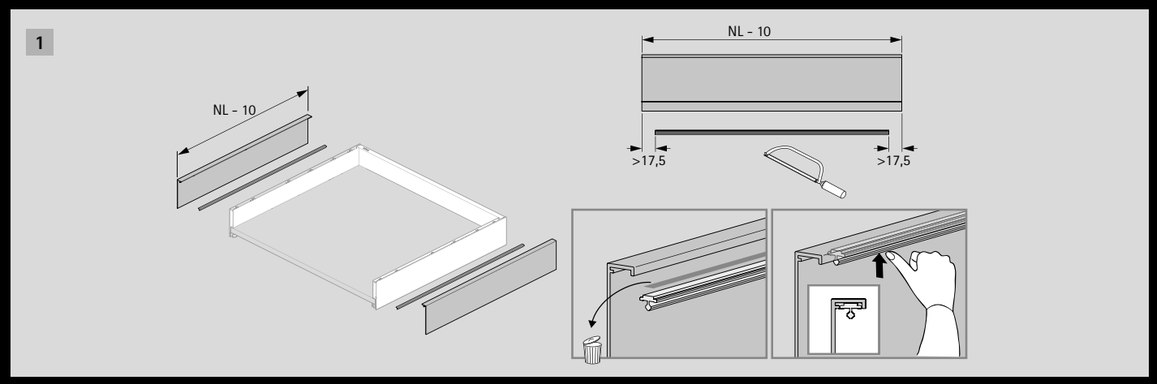

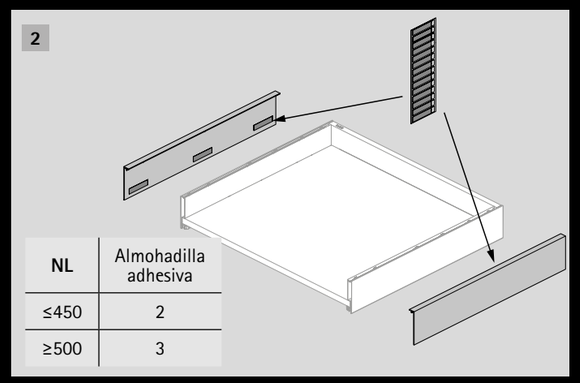

NL	Almohadilla adhesiva
≤450	2
≥500	3

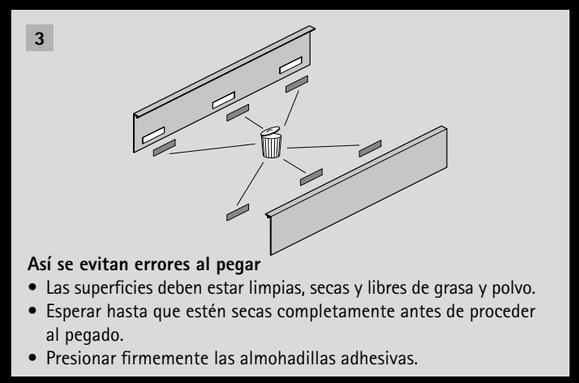

Así se evitan errores al pegar

- Las superficies deben estar limpias, secas y libres de grasa y polvo.
- Esperar hasta que estén secas completamente antes de proceder al pegado.
- Presionar firmemente las almohadillas adhesivas.

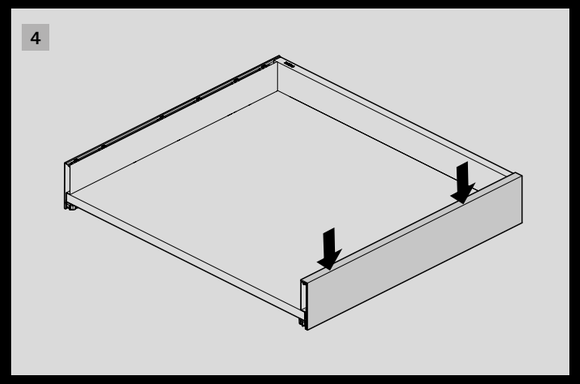

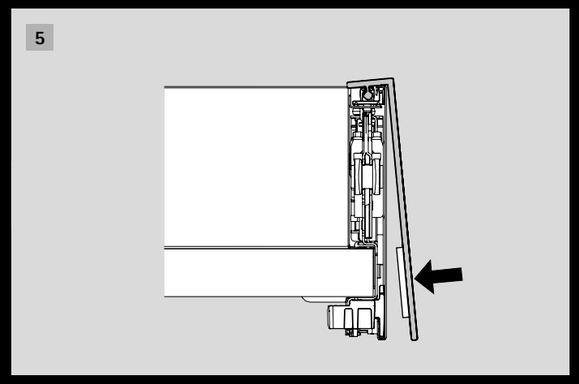

AVANTECH YOU INLAY

ESTÁNDAR

Las mejores soluciones para los deseos particulares: ya sea cristal estándar o de fabricación propia en una amplia variedad de materiales como madera, piedra o pizarra. Si su material tiene 10 mm de grosor, todo es posible y puede utilizar materiales específicos para su cliente.

En versión estándar suministramos cristal transparente de 10 mm de grosor. También tiene la opción de utilizar materiales con un grosor de 8 mm.

Set de costados Inlay altura 187 mm

- Ajuste lateral, de altura e inclinación integrado
- Acabado epoxi

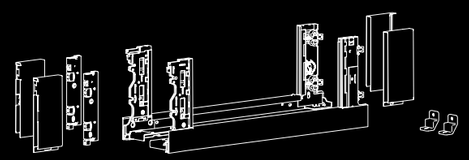

Set compuesto por:
- 2 costados Inlay, izquierda y derecha
- 2 tapas delanteras, izquierda y derecha
  2 tapas traseras, izquierda y derecha
- 2 fijaciones de frente para costado Inlay, montaje tirafondos
- 2 estabilizadores de trasera
- Material de fijación

Longitud nominal mm	Acabado / código: plata	blanco	antracita	U.E.
350	**9 257 173**	**9 257 180**	**9 257 187**	1 set
400	**9 257 174**	**9 257 181**	**9 257 188**	1 set.
450	**9 257 175**	**9 257 182**	**9 257 189**	1 set
500	**9 257 176**	**9 257 183**	**9 257 190**	1 set
550	**9 257 177**	**9 257 184**	**9 257 191**	1 set
600	**9 257 178**	**9 257 185**	**9 257 192**	1 set
650	**9 257 179**	**9 257 186**	**9 257 193**	1 set

Hettich Technical Assistant
https://www.hettich.com/short/f1d89a

- Montaje
- Ajuste
- Servicio

PERSONALIZADO

Acentuar las fortalezas

Realice un diseño de mueble sublime y explore nuevos segmentos de mercado con sus propias soluciones de aplicación para baños, cocinas, salas de estar y tiendas. ¿Quiere utilizar sus propios materiales? También resulta un juego de niños si sigue las siguientes indicaciones.

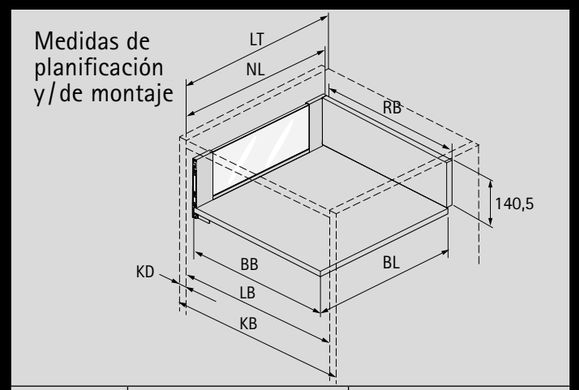

Medida		mm
BB	Ancho de fondo	LB - 24
BL	Longitud del fondo	NL - 21
KB	Ancho de módulo	
RB	Ancho de trasera	LB - 24
NL	Longitud nominal	
KD	Grosor de costado de módulo	
Banda de luz	Ancho interior	
LT	Profundidad interior	NL + 3
LT	Cajón interior	NL + 12
LT	Cajón interior Push to open Silent	NL + 21

	10 mm	8 mm
	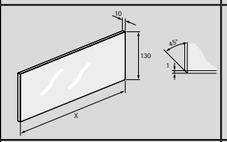	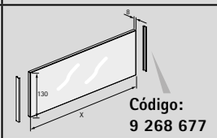 **Código: 9 268 677**
NL mm	**X mm**	**X mm**
350	227	225
400	277	275
450	327	325
500	377	375
550	427	425
600	477	475
650	527	525

AVANTECH YOU INLAY CON ILUMINACION

ESTÁNDAR

interzum Award
High product quality

Hágase la luz

Los cristales con iluminación, bien con bordes pulidos o esmerilados, proporcionan al cajón Inlay unos efectos ópticos especiales. No se requiere conexión eléctrica; el conjunto de batería de larga duración puede extraerse fácilmente y recargarse con un cargador de teléfono móvil estándar.

Sin enchufes, listos para usar.

AvanTech YOU Inlay con iluminación

- Set de iluminación LED 4000K
- Batería y soporte de batería autoadhesivo
- Soporte de cable autoadhesivo
- Cable de prolongación
- Cierre magnético
- Cable de carga Micro USB B
- Material de fijación
- Adaptador para trasera de acero

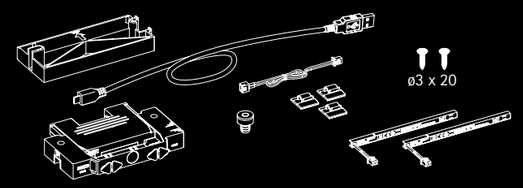

Altura de sistema mm	**Código**	U.E.
187	**9 305 747**	1 set

FRENTE INTERIOR PERSONALIZABLE

ESTÁNDAR | PERSONALIZADO

Demasiado bonito para permanecer oculto

No hay necesidad de ocultar los atractivos frentes interiores AvanTech YOU. Ya sea con cristal o con sus propios materiales, los juegos de conectores para frentes interiores personalizables le dejan libertad de elección. Como alternativa al frente de aluminio en el color del costado. Por ello, tiene sentido prescindir del frente y crear así un elemento aún más diferenciador, o bien disponer individualmente los muebles con frente extraíble.

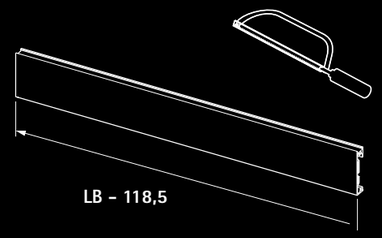

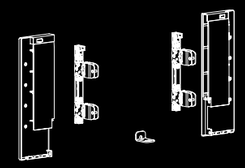

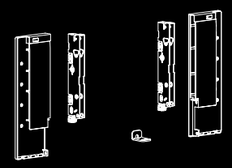

Perfil de soporte para frente interior personalizable

- El conector para el frente personalizable debe pedirse por separado
- Para el uso de materiales de 10 mm de grosor
- Para anchos de módulo estándar y variables
- Longitud 2000 mm
- Aluminio acabado epoxi

Set de conectores

compuesto por:
- 1 conector de acero acabado epoxi, izquierda y derecha
- 1 fijación de frente para costado, izquierda y derecha, premontado
- 1 estabilizador para frente interior
- Material de fijación

	Acabado/código:			
	plata	**blanco**	**antracita**	U.E.
Perfil soporte	**9 257 663**	**9 257 664**	**9 257 665**	1 ud.
Set de conectores, para costado de 187 mm	**9 257 651**	**9 257 652**	**9 257 653**	1 set
Set de conectores, para costado con elemento de inserción Inlay de 187 mm	**9 257 657**	**9 257 658**	**9 257 659**	1 set

Inserciones Inlay de cristal para frente interior personalizable AvanTech YOU

- Para grosor de costado de módulo KD 16 mm, KD 18 mm o KD 19 mm
- Cristal transparente, borde satinado

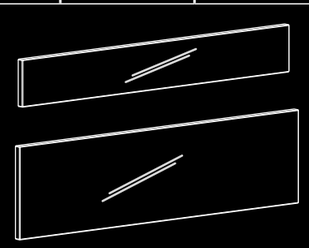

Ancho de módulo mm	Código / Altura en mm / Grosor de costado de armazón KD mm						U.E.
	Altura 66 mm			Altura 130 mm			
	KD 16 mm	**KD 18 mm**	**KD 19 mm**	**KD 16 mm**	**KD 18 mm**	**KD 19 mm**	
450	**9 283 185**	**9 283 228**	**9 283 241**	**9 283 189**	**9 283 233**	**9 283 246**	1 ud.
600	**9 283 186**	**9 283 229**	**9 283 242**	**9 283 190**	**9 283 235**	**9 283 247**	1 ud.
900	**9 283 187**	**9 283 231**	**9 283 244**	**9 283 191**	**9 283 237**	**9 283 259**	1 ud.
1200	**9 283 188**	**9 283 232**	**9 283 245**	**9 283 192**	**9 283 238**	**9 283 260**	1 ud.

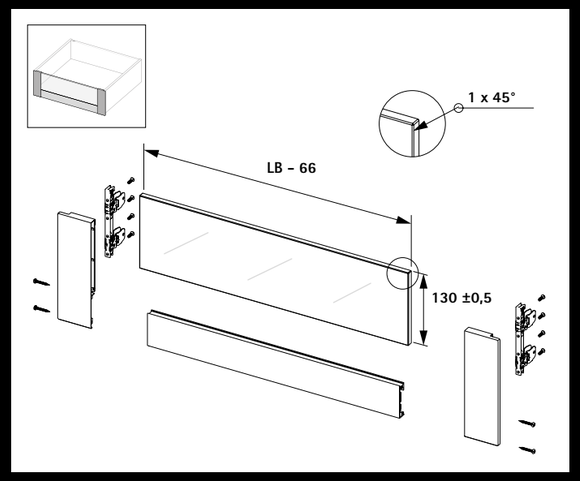

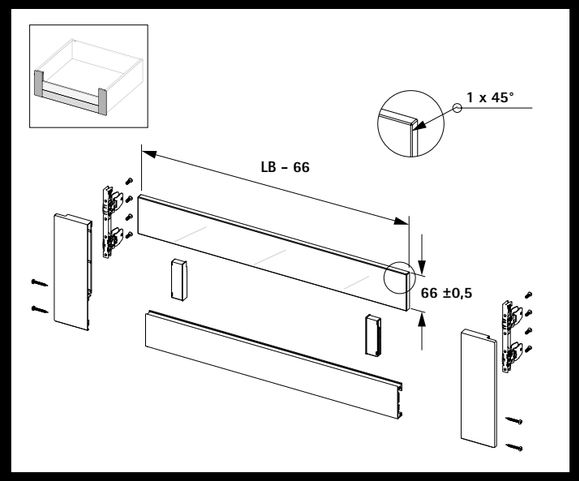

IMAGEN CORPORATIVA

ESTÁNDAR

Su marca comercial

Convierta sus muebles en embajadores de su empresa con su logotipo en el perfil de diseño, discreto pero claramente visible desde arriba. De este modo, sus propios muebles responderán por usted: "Vaya, qué buen mueble, ¿quién lo ha fabricado?".

Perfiles de diseño con logotipo

- Perfil de diseño serigrafiado
- Consultar condiciones
- Montaje por clip
- Plástico revestido o plástico teñido en el color del costado

ORGANIZACIÓN INTERIOR

ESTÁNDAR

Cada cosa en su sitio

El diseño claro de AvanTech YOU irradia estética y orden. Una amplia gama de organización interior garantiza que esto siga siendo así incluso en la ajetreada vida cotidiana. Desde los cuberteros de plástico de fácil cuidado hasta el exclusivo sistema modular de madera, para los cajones y caceroleros.

OrgaTray 740

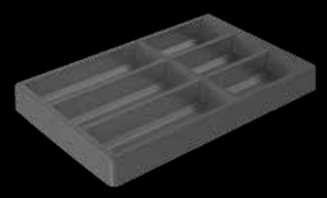

OrgaTray 470

OrgaTray 630

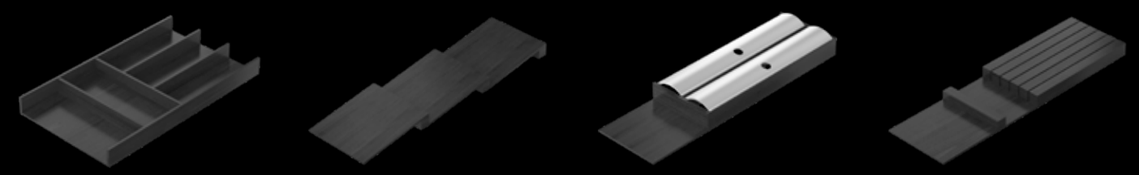

OrgaTray 270

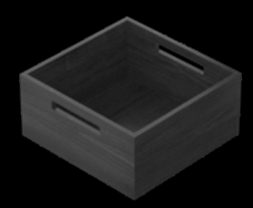

OrgaStore 270

Estas soluciones y muchas más en la web de Hettich:

http://www.hettich.com/short/3faa92

Organización interior modular de madera

- OrgaTray 270 (cajón) y OrgaStore 270 (cacerolero)
- Adecuado para todos los colores de costado de Hettich
- Aplicable para anchos variables gracias a la combinación de los distintos artículos
- Más posibilidades de diseño en combinación con el cubertero de acero OrgaTray 630 en antracita, plata o blanco

Más posibilidades de organización interior

- Cuberteros de plástico OrgaTray 740 y OrgaTray 470
- Cubertero de acero OrgaTray 630
- Cajones bajo fregadero: bordes redondos y cuadrados, inserto para utensilios OrgaTray 510 o sistema de bandejas Banio
- Divisiones individuales para caceroleros y cajones con OrgaStripe
- Sistema de perfil OrgaStore 830 para caceroleros
- Sistema de recogida de basura AvanTech YOU PULL
- y muchas otras soluciones

SUS FUERTES ALIADOS

AUN MAS POSIBILIDADES

Variedad de materiales de acabado

¿Quiere que sus muebles impresionen? ¿Está buscando una solución para obtener su sello propio sin tener que hacerlo usted mismo? Con los socios de Hettich son posibles más acabados y componentes de diseño. Tenemos el socio adecuado para usted.

Personalización sin límites, haga realidad sus propias ideas de diseño de muebles: https://web.hettich.com/index.php?id=2628

2001-024_AviTYOU_Personalización_06/21_HMV/es

Technik für Möbel

Hettich